江戸川区長杯争奪第３５回全日本学童江戸川区大会
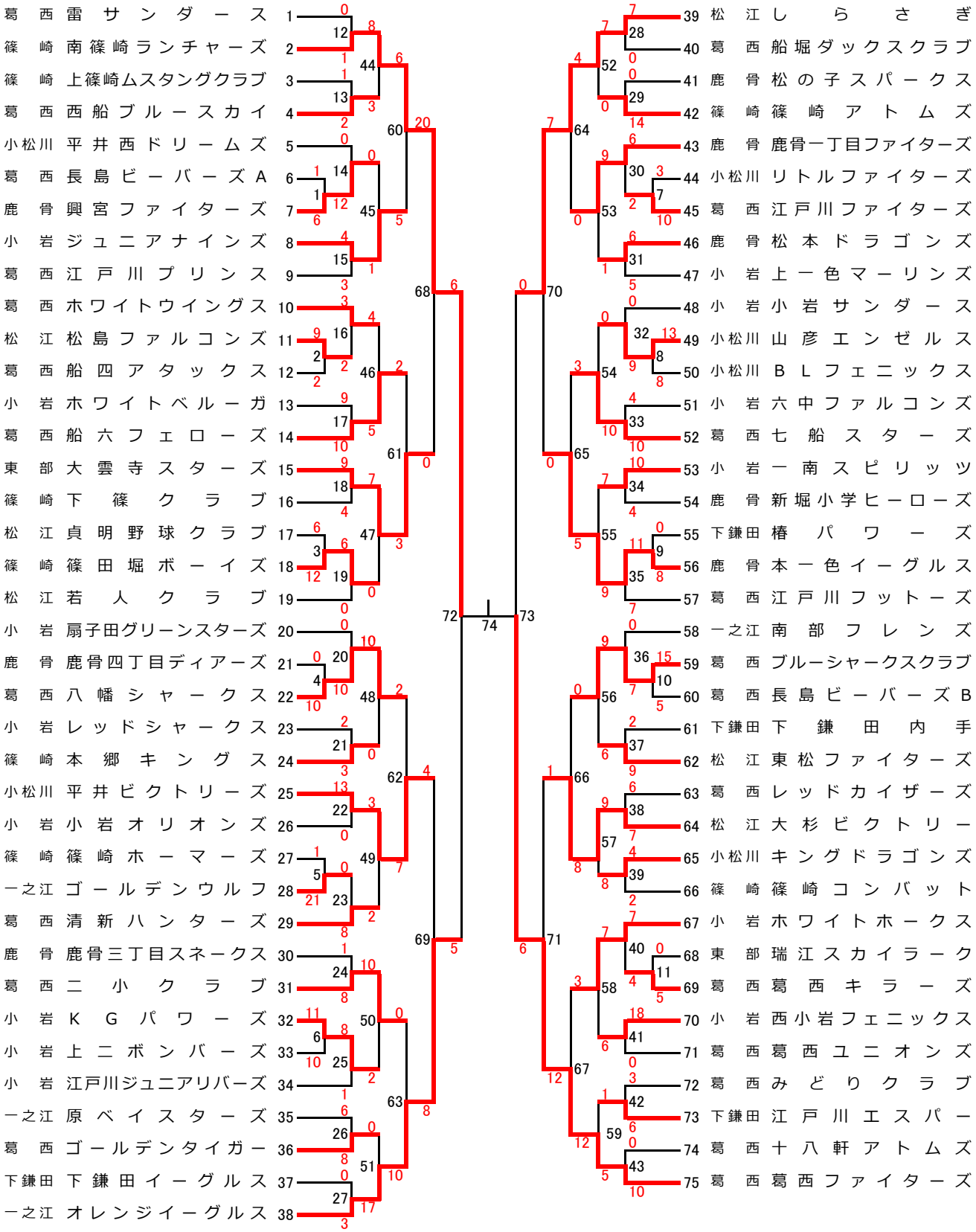
マクドナルド・トーナメント大会