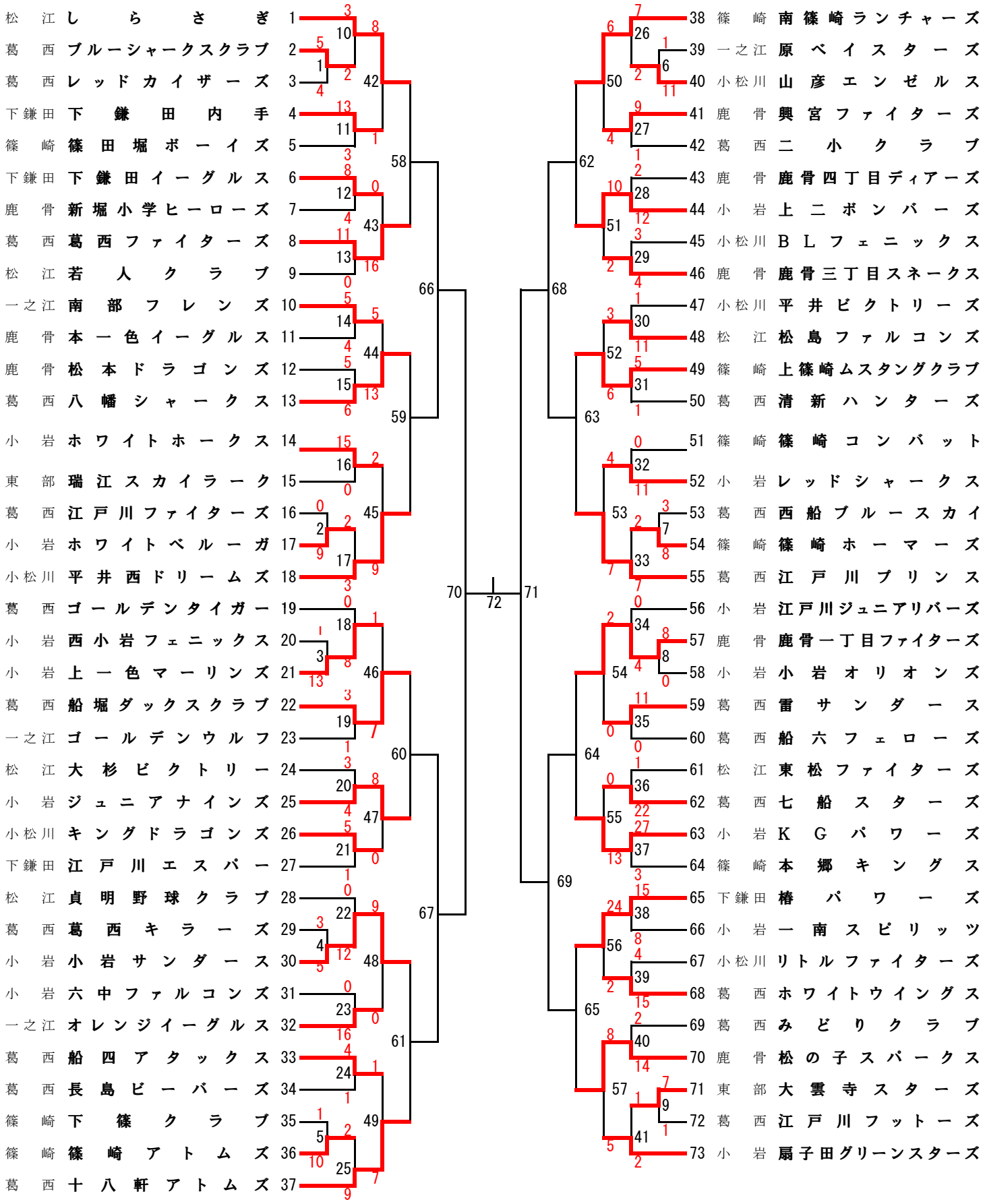第３６回全日本兼東京都大会江戸川区長杯争奪大会