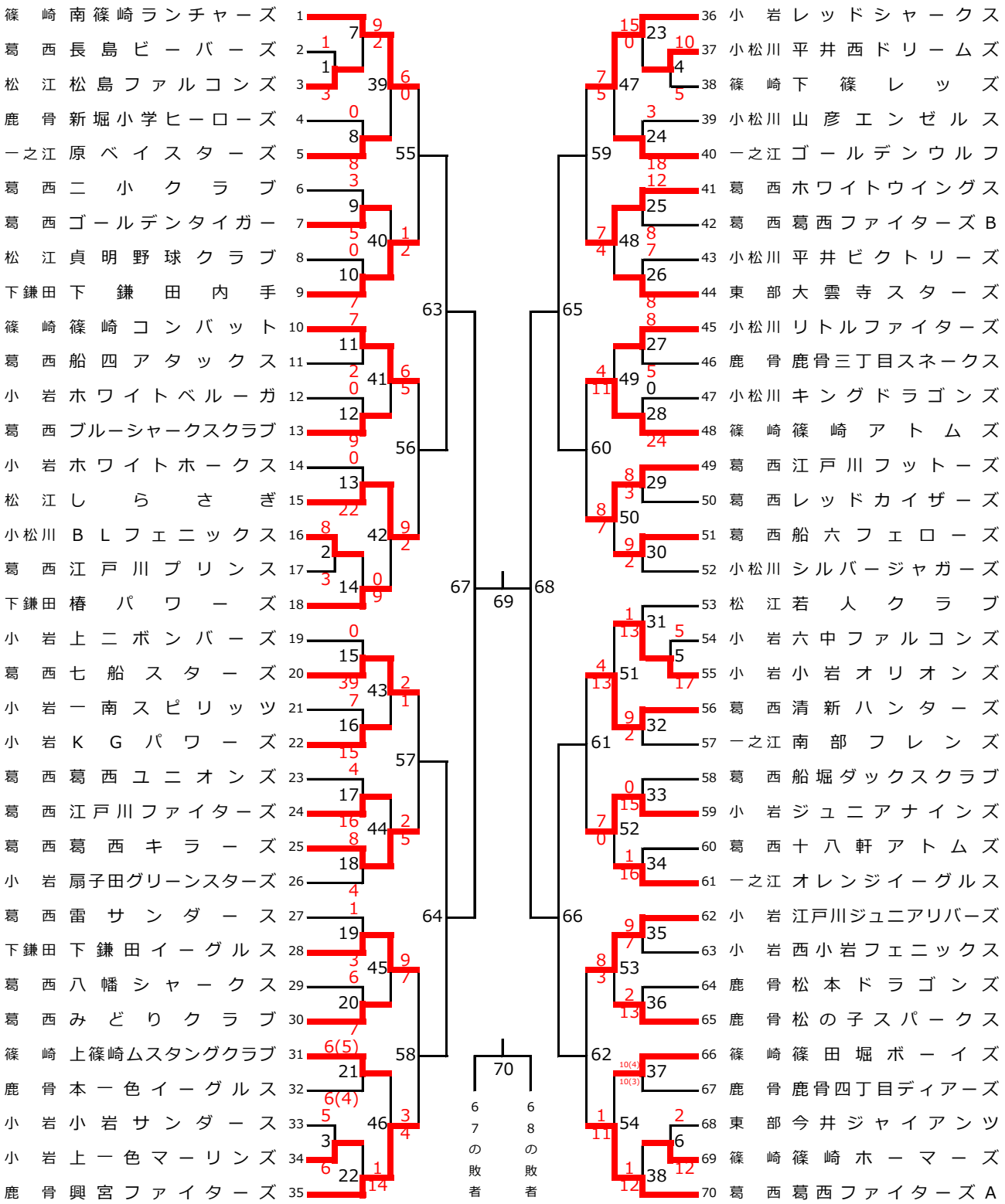江戸川区長杯争奪第３９回全日本学童江戸川区大会