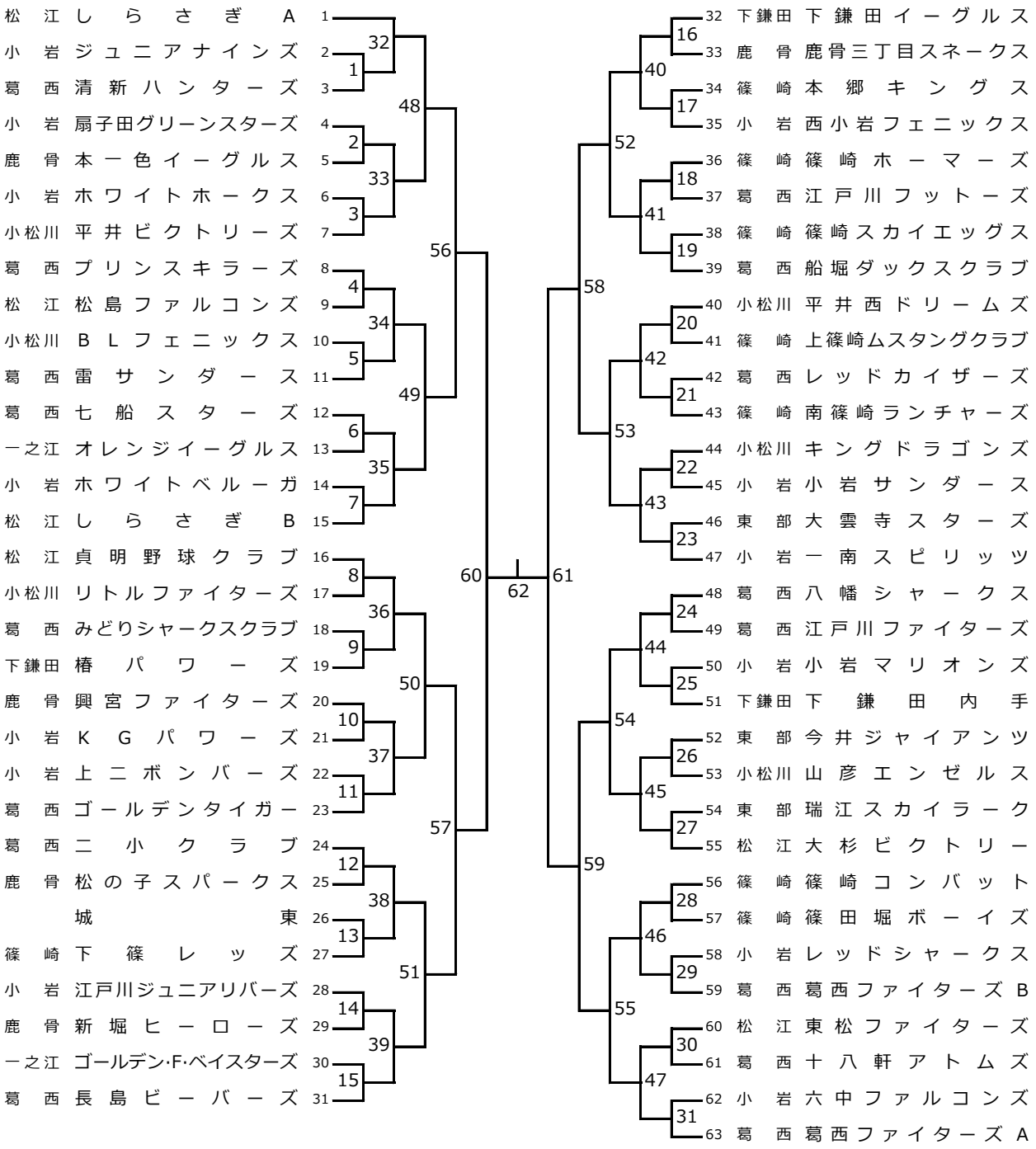江戸川区長杯争奪第４３回江戸川区学童軟式野球大会