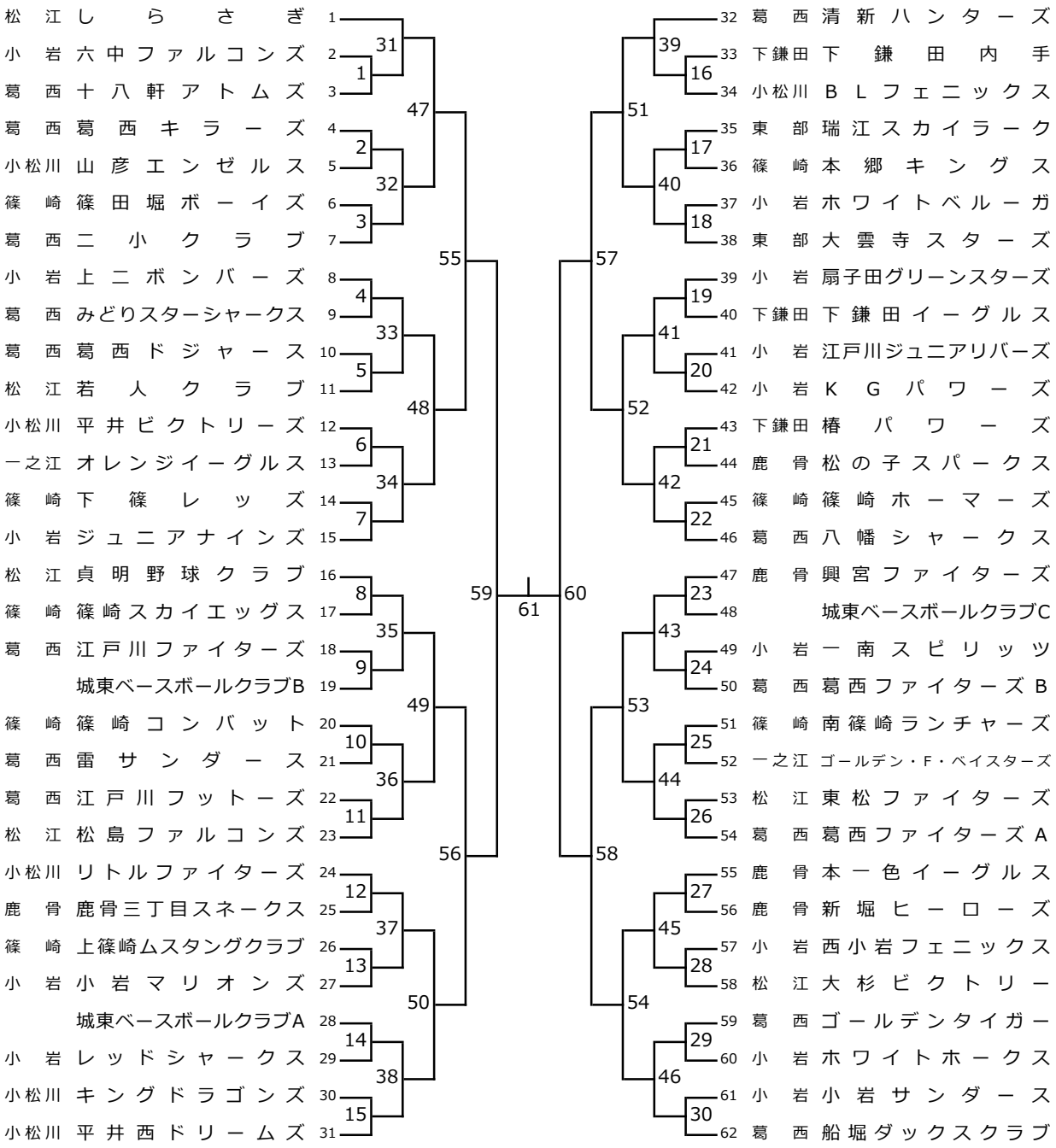江戸川区長杯争奪第４４回江戸川区学童軟式野球大会