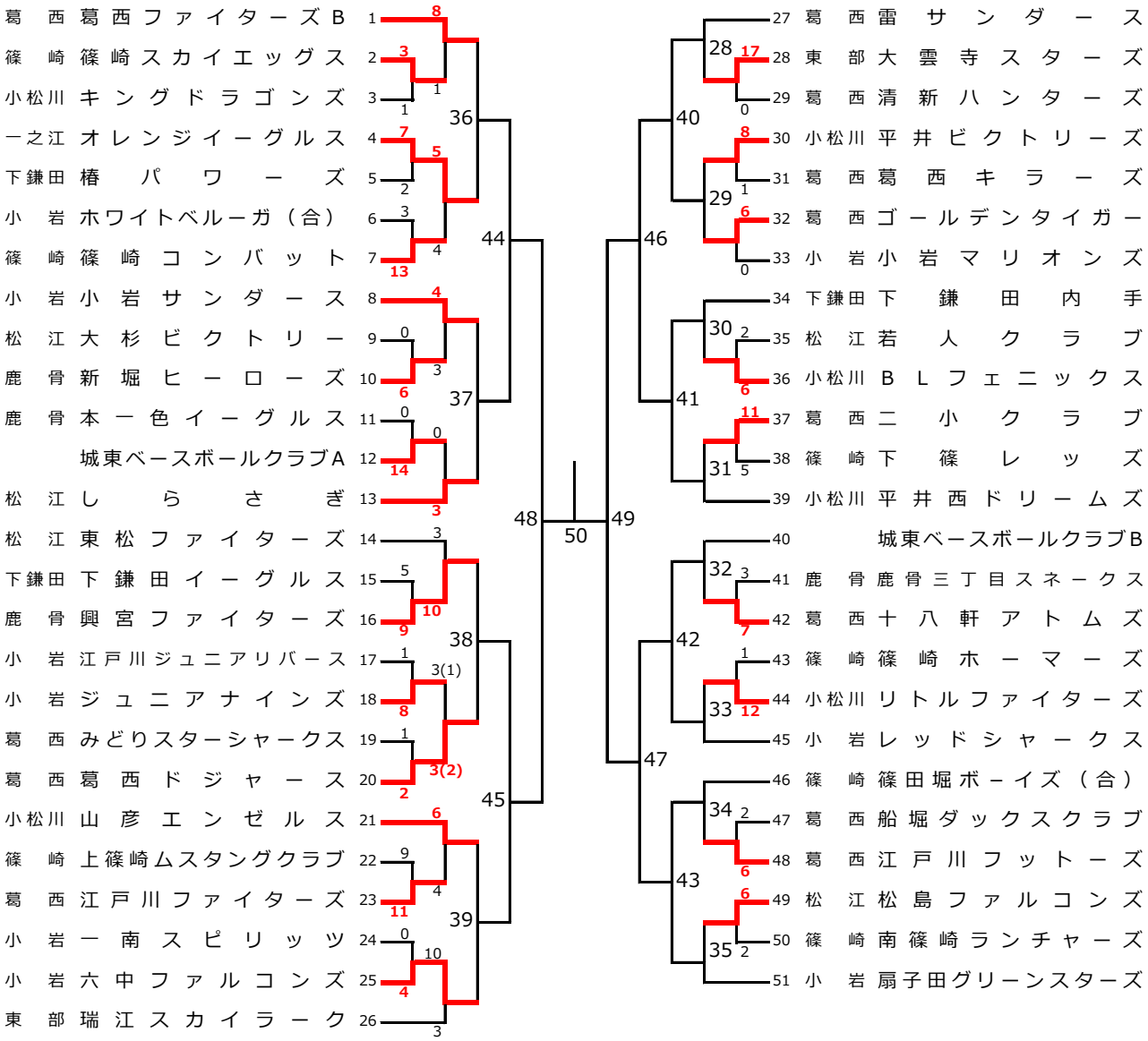第４２回東京新聞杯新人戦江戸川区大会