東京臨海西ロータリークラブ杯争奪
第４回学童選抜交流野球大会

第１２回学童選抜交流軟式野球大会
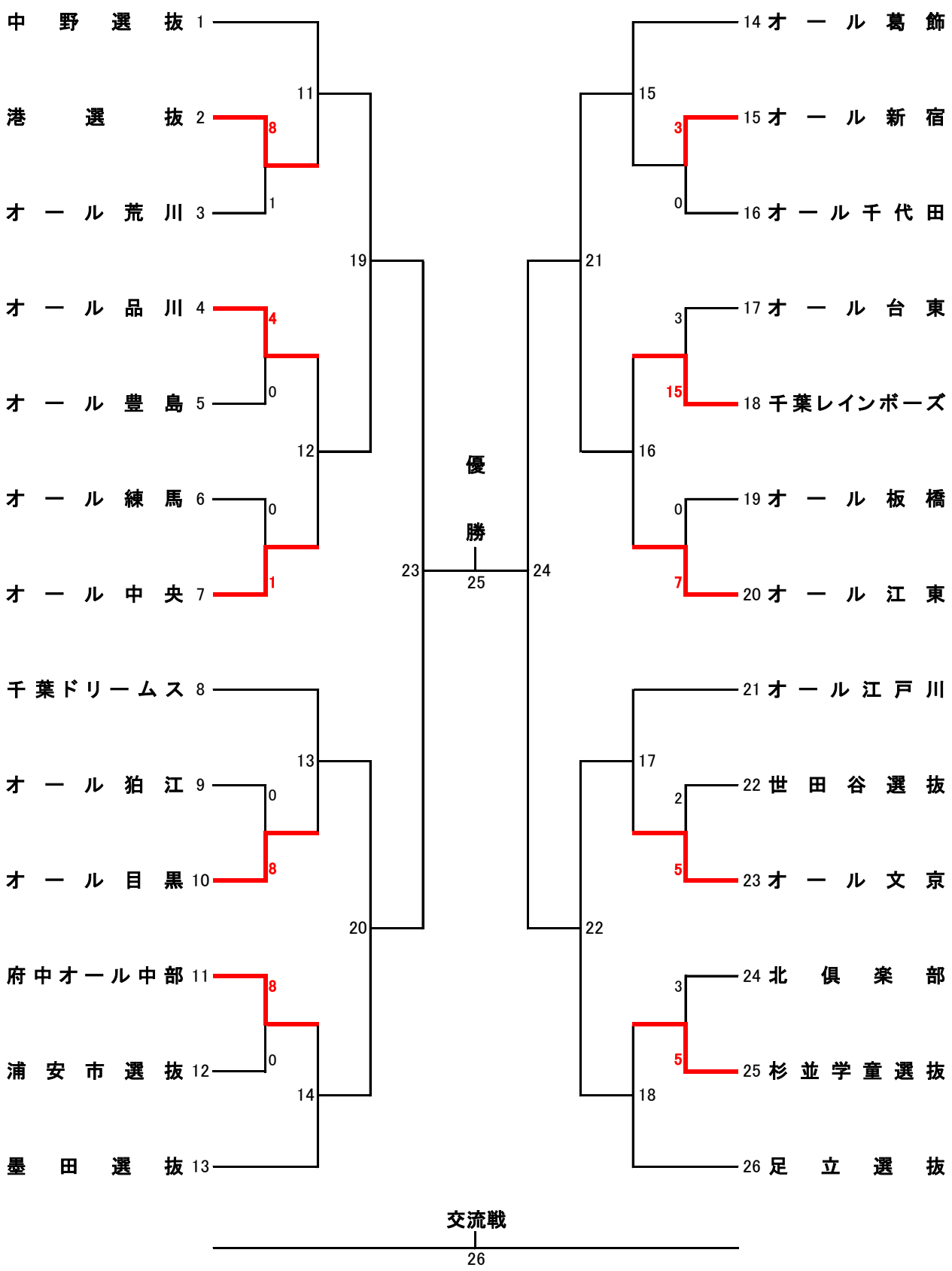
（令和6年）