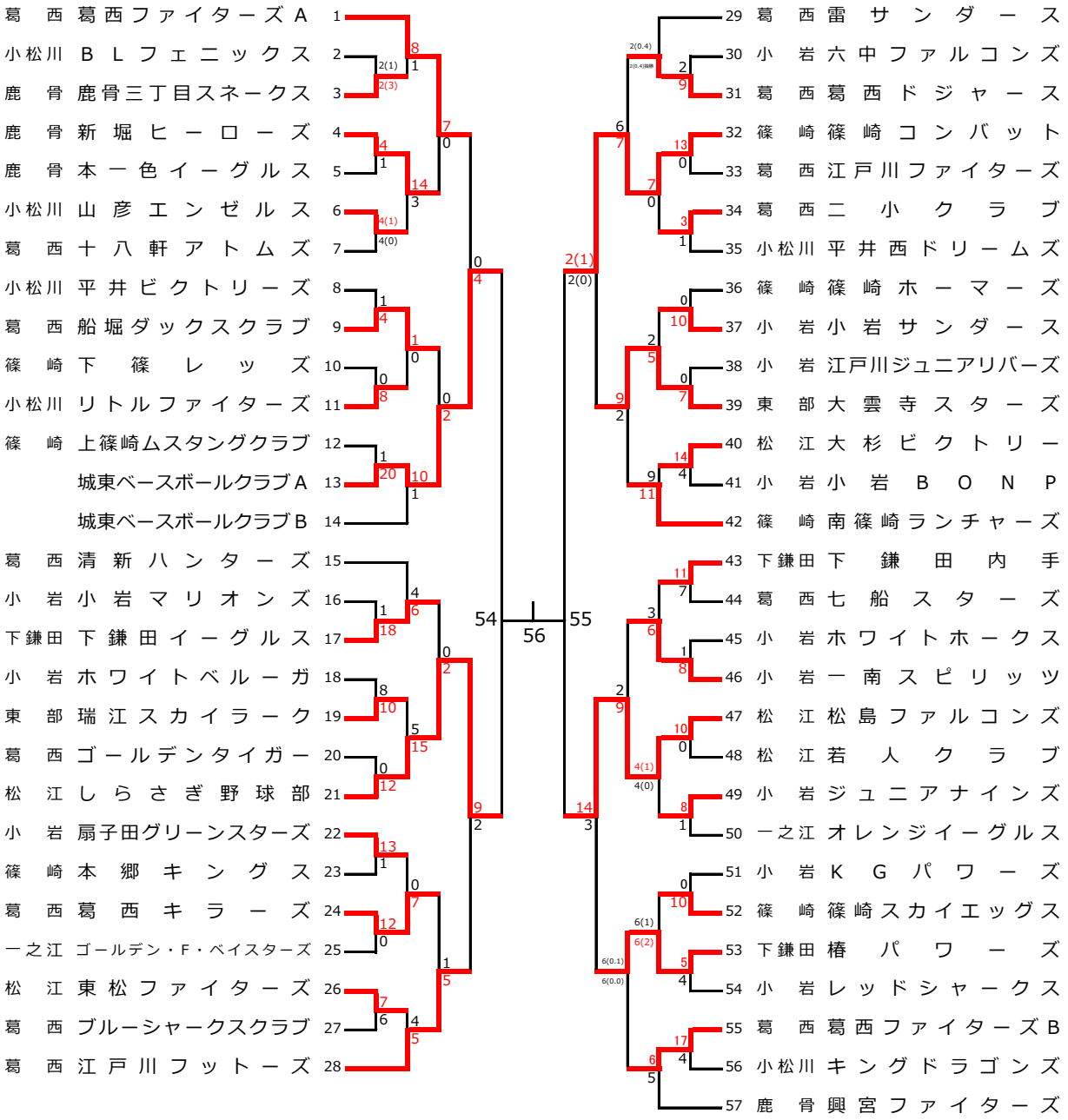江戸川区長杯争奪第４５回江戸川区学童軟式野球大会